Color	Voltage	Power
White	24V	
Blue	24V	
Red	24V	
Weight	About	

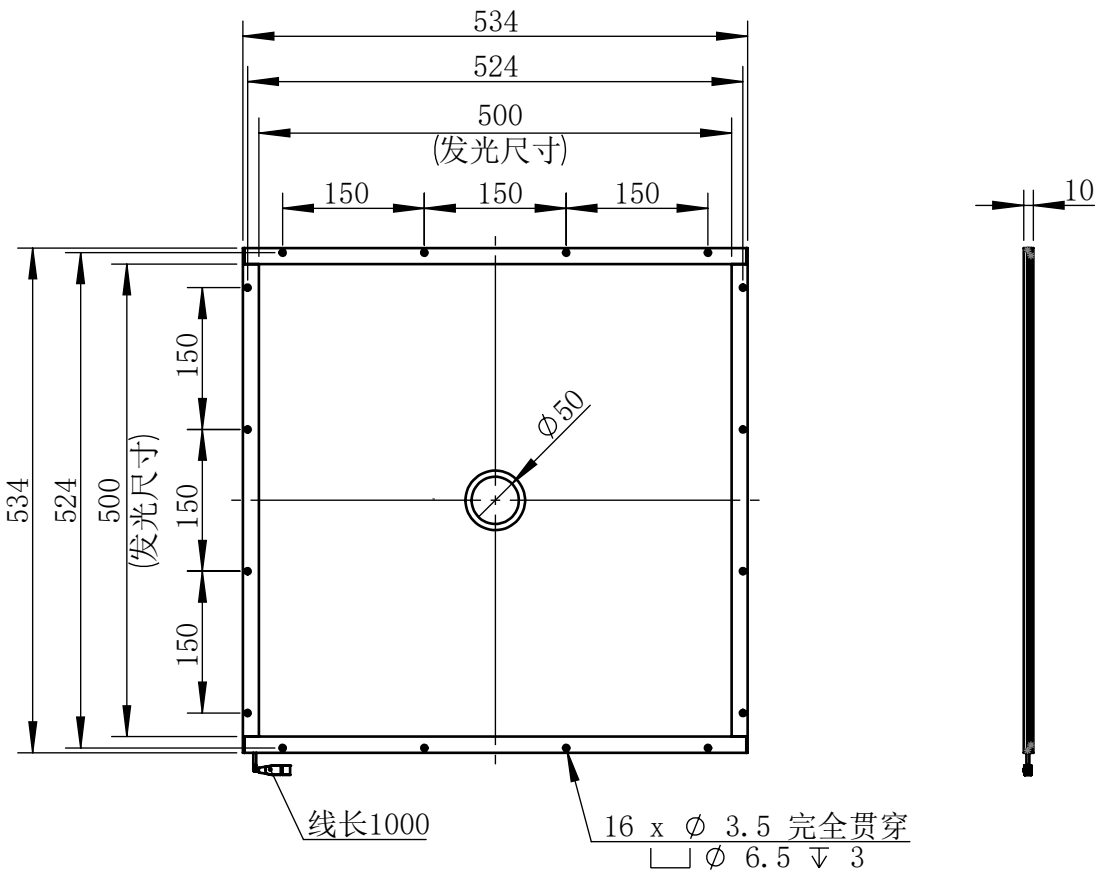

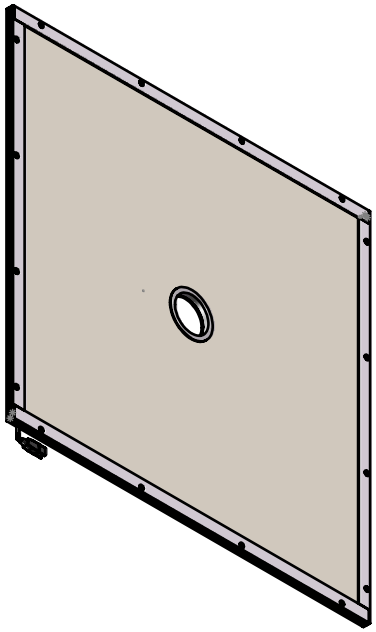

视角		上海楷威光电科技有限公司 Shanghai K-WELL Photoelectric Technology Co.,Ltd.
未标注尺寸公差按标准公差等级	IT13	KW-BDK500-D50
设计	HUANG	
审核		比例 1:8 第 张 共 张 版本 V2.0.1
图纸大小	A4	
日期	2026/02/25	未经允许严禁复制 Copyright(c)kwell-mv.com